MODULO TECNOLOGICO INTEGRATO

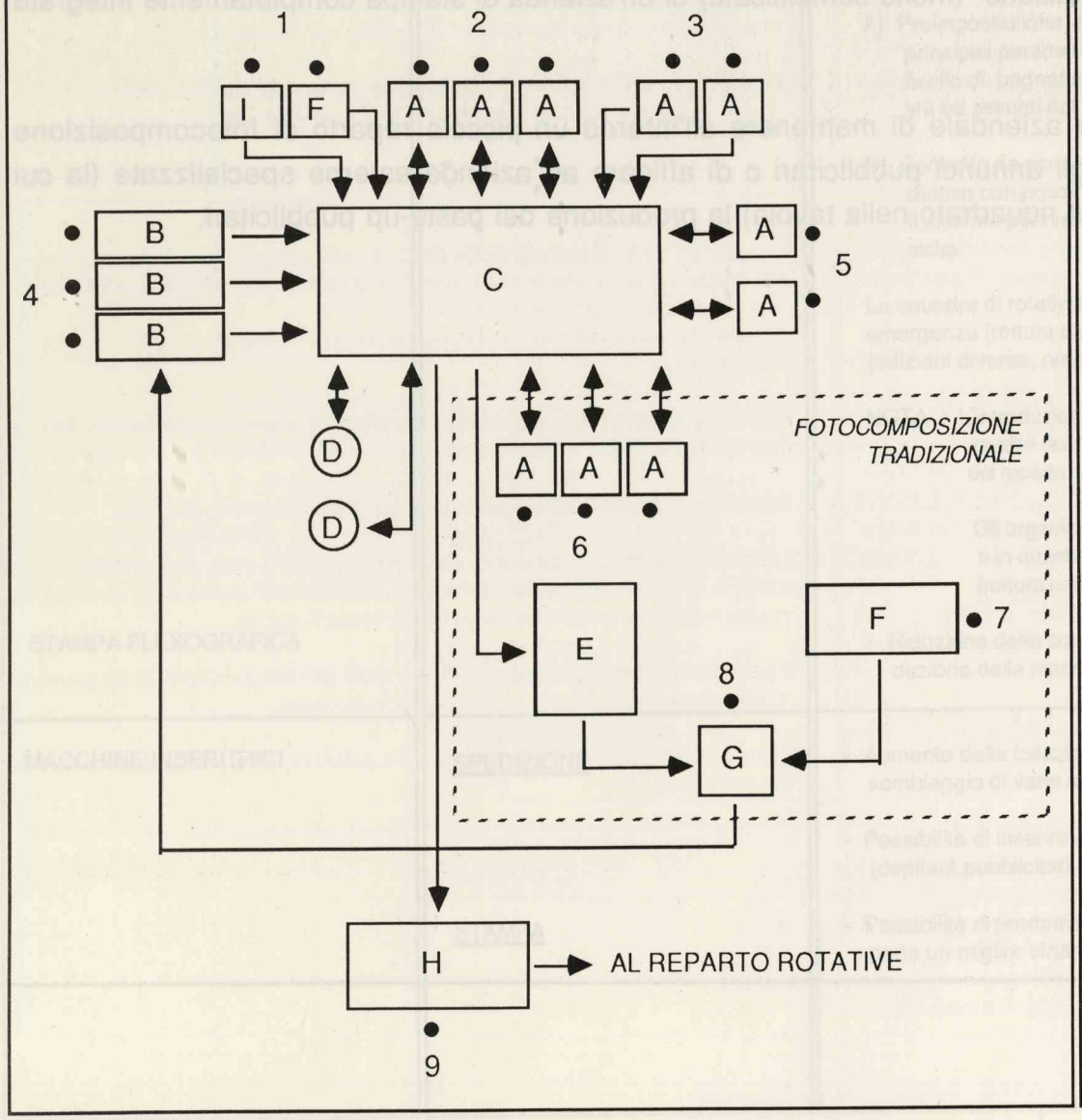

TIPOLOGIA DI ADDETTI E MACCHINARIO

1) - CORRISPONDENTI ESTERNI : personale redazionale in servizio fuori sede. Stesura dei testi ed invio diretto all'elaboratore centrale (tramite collegamento via linee telefoniche) per immagazzinamento e successivi trattamenti.

2) - PERSONALE DI REDAZIONE : stesura dei testi correzioni, invio all'elaboratore centrale per immagazzinamento e successivi trattamenti.

3) - PERSONALE DI SPORTELLO : immissione degli annunci di "piccola pubblicità" direttamente nell'elaboratore centrale dallo sportello di ricevimento.

4) - ADDETTI AGLI SCANNER : trattamento delle immagini fotografiche.

5) - GRAFICI DI REDAZIONE : impaginazione (mediante video) dei testi e delle immagini. Invio alla Unità di Produzione lastre per la fase di incisione.

6) TASTIERISTI : battitura dei testi di pubblicità.

7) - ADDETTO AL TRATTAMENTO FOTOGRAFICO trattamento delle immagini di pubblicità.

8) - MONTAGGISTA : ritaglia fotocomposti e immagini costituenti agli annunci pubblicitari posizionandoli secondo il bozzetto.

9) - ADDETTO ALLE LASTRE : sorveglia il corretto avanzamento del processo di produzione.

A) - VIDEO TERMINALE
B) - SCANNER
C) - ELABORATORE CENTRALE
D) - UNITA' DISCHI (MEMORIA DI MASSA E BANCA DATI DEL SISTEMA)
E) - FOTOUNITA'
F) - UNITA' TRATTAMENTO IMMAGINI
G) - TAVOLO PER MONTAGGIO
H) - UNITA' DI PRODUZIONE LASTRE
I) - TERMINALE PORTATILE

NOTA : La fotocomposizione tradizionale elabora i testi e le immagini di pubblicità. L'esistenza o meno di questo reparto deriva dalle scelte di make or buy effettuate dall'azienda.